LEISTER®

D GB I F E P
TR CZ RUS CN J

MONO SYSTEM

Leister Technologies AG
Galileo-Strasse 10
CH-6056 Kaegiswil/Switzerland

Tel. +41 41 662 74 74
Fax +41 41 662 74 16

www.leister.com
sales@leister.com

		Size	3
		Wiring Diagram	4
D	Deutsch	Bedienungsanleitung	5
GB	English	Operating Instructions	13
I	Italiano	Istruzioni d'uso	21
F	Français	Instructions d'utilisation	29
E	Espanõl	Instrucciones de funcionamiento	37
P	Português	Manual de instruções	45
TR	Türkçe	Kullanım Kılavuzu	53
CZ	Česky	Návod k obsluze	61
RUS	Русский	Инструкция по эксплуатации	69
CN	中文	使用手册	77
J			85

Size mm

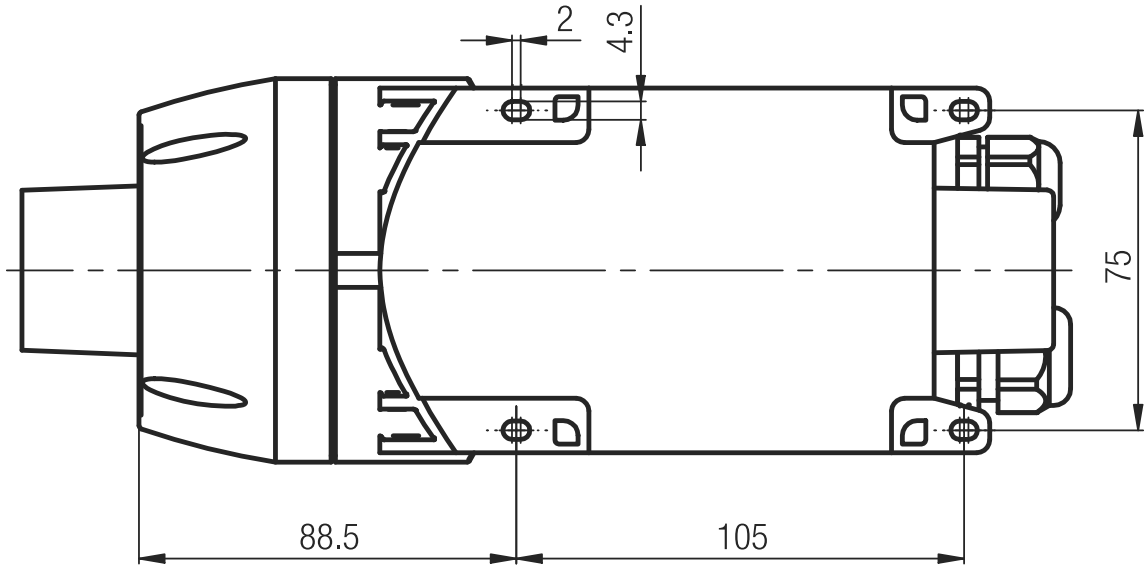

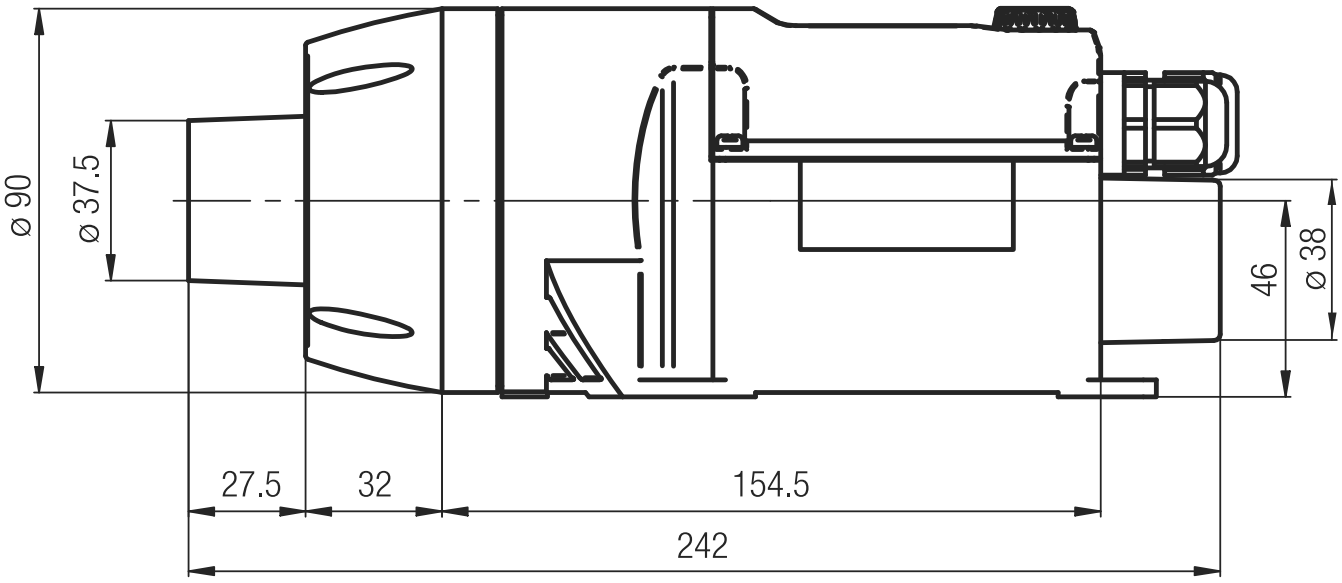

Wiring diagram

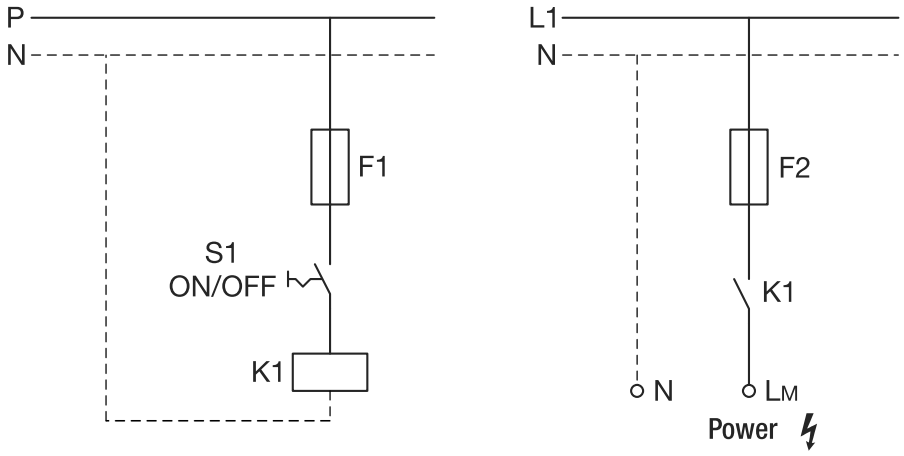

Input 0 – 10 V

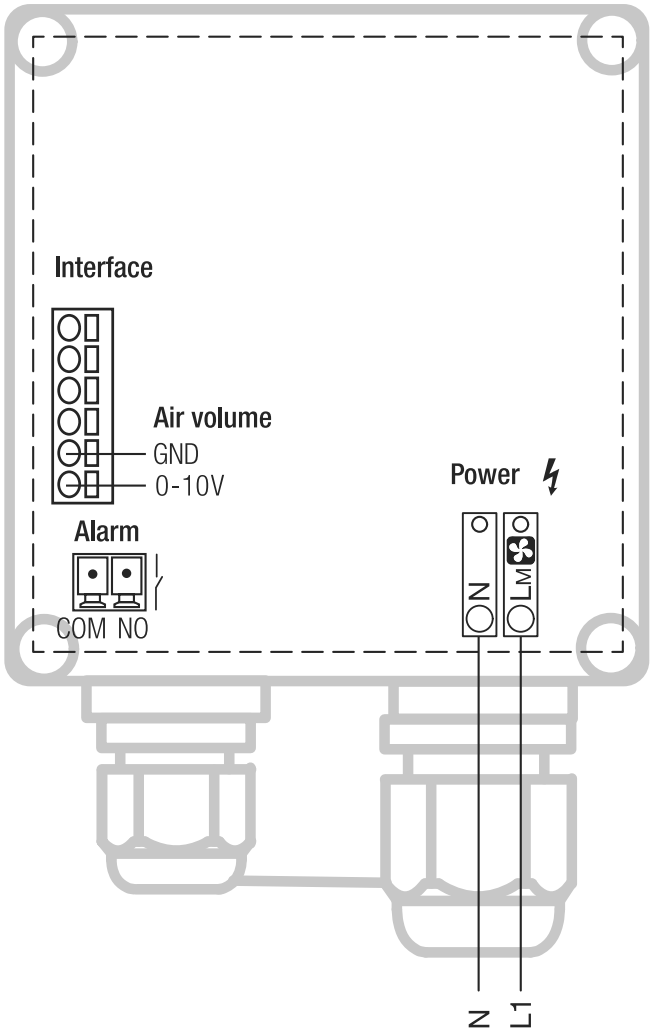

Input 4 – 20 mA

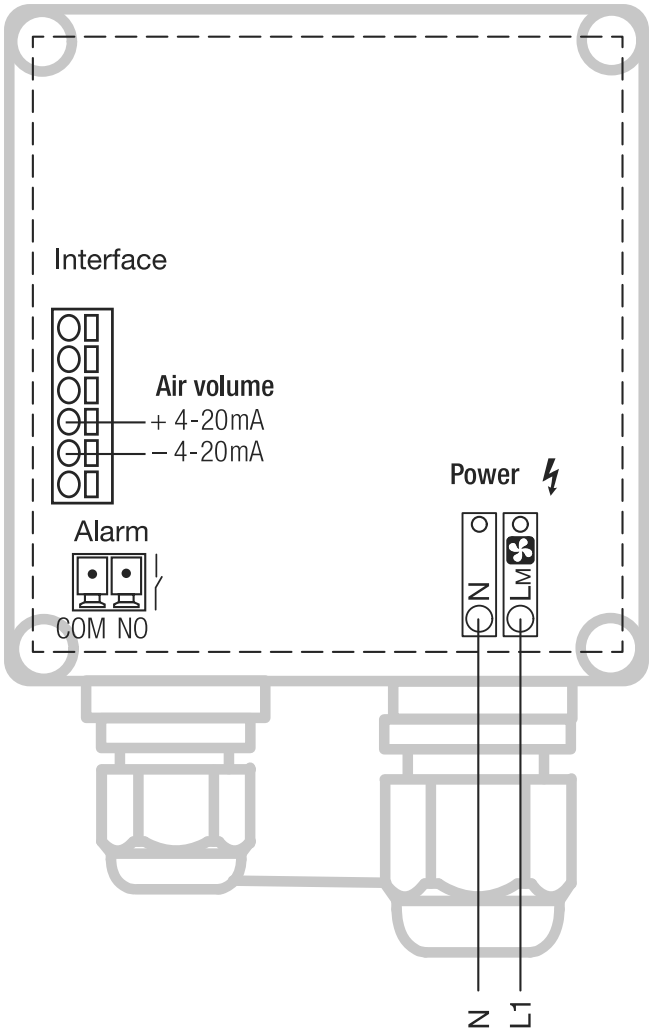

Bedienungsanleitung vor Inbetriebnahme aufmerksam lesen und zur weiteren Verfügung aufbewahren.

Hochdruck-Gebläse
MONO SYSTEM

Anwendung

Das Leister Gebläse MONO eignet sich für den Einbau in Maschinen, Anlagen oder Geräte und ist für den wartungsfreien Dauerbetrieb ausgelegt.

- Luftversorgung von Leister Lufterhitzern, für Frischluftzufuhr und zum Kühlen.
- Ist geeignet zur Förderung von Luft, nicht brennbaren, nicht aggressiven und nicht explosiven Gasen.

Warnung

Lebensgefahr beim Öffnen des Gerätes, da spannungsführende Komponenten und Anschlüsse freigelegt werden. Vor dem Öffnen des Gerätes muss dieses allpolig vom Netz getrennt werden.

Vorsicht

120 230

Nennspannung, die auf dem Gerät angegeben ist, muss mit der Netzspannung übereinstimmen.

FI

FI-Schalter beim Einsatz des Gerätes auf Baustellen ist für den Personenschutz dringend erforderlich.

Gerät darf nur von **ausgebildeten Fachleuten** oder unter deren Aufsicht benützt werden. Kindern ist die Benützung gänzlich untersagt.

Gerät **vor Feuchtigkeit und Nässe schützen**.

Einbauerklärung

(Im Sinne der EG-Maschinenrichtlinie 2006/42; Anhang II B)
Leister Technologies AG, Galileo-Strasse 10, CH-6056 Kaegiswil / Schweiz erklärt hiermit, dass die unvollständige Maschine

Bezeichnung:	**Hochdruck-Gebläse**
Typ:	**MONO**
Ausführung:	**SYSTEM**

– soweit es vom Lieferumfang her möglich ist – den anwendbaren grundlegenden Anforderungen der EG-Maschinenrichtlinie (2006/42) entspricht.

Die unvollständige Maschine entspricht überdies den Anforderungen der folgenden EG-Richtlinie(n):

EG-Richtlinie(n):	Elektromagnetische Verträglichkeit 2004/108 Niederspannungsrichtlinie 2006/95 RoHS-Richtlinie 2011/65
Harmonisierte Normen:	EN 12100, EN 55014-1, EN 55014-2, EN 61000-6-2, EN 61000-3-2, EN 61000-3-3, EN 62233, EN 60335-2-80, EN 50581

Ferner erklären wir, dass für diese unvollständige Maschine die speziellen technischen Unterlagen gemäss Anhang VII (Teil B) erstellt wurden und verpflichten uns, diese auf begründetes Verlangen den Marktüberwachungsbehörden elektronisch zu übermitteln.
Name des Dokumentationsbevollmächtigten: Patrick Rieder, Compliance Manager

Die Inbetriebnahme der unvollständigen Maschine wird so lange untersagt, bis gegebenenfalls festgestellt wurde, dass die Maschine, in die die unvollständige Maschine eingebaut wurde, den Bestimmungen der EG-Maschinenrichtlinie (2006/42) entspricht.

Kaegiswil, 03.04.2014

Bruno von Wyl, CTO

Andreas Kathriner, GM

Entsorgung

Elektrowerkzeuge, Zubehör und Verpackungen sollen einer umweltgerechten Wiederverwertung zugeführt werden. **Nur für EU-Länder:** Werfen Sie Elektrowerkzeuge nicht in den Hausmüll! Gemäß der Europäischen Richtlinie 2002/96 über Elektro- und Elektronik-Altgeräte und ihrer Umsetzung in nationales Recht müssen nicht mehr gebrauchsfähige Elektrowerkzeuge getrennt gesammelt und einer umweltgerechten Wiederverwertung zugeführt werden.

Technische Daten MONO 6 SYSTEM

Spannung	**V~**	120	230
Leistung	**W**	250	
Frequenz	**Hz**	50 / 60	
Luftmenge max. (20 °C)	**l/min.**	250 – 600	
Max. Lufteintrittstemperatur	**°C**	65	
Statischer Druck max.	**kPa**	3.5	
Emissionspegel	**L_{pA} (dB)**	65	
Gewicht	**kg**	1.0	
Masse (Size)		Seite 3	
Konformitätszeichen		CE	
Schutzklasse II		⧈	

Gerätefunktion	• Luftmengenverstellung	• Bürstenloser Motor
	• Klein und leistungsstark	• Geräteschutz
	• e-Drive»-Bedieneinheit	• Systemschnittstelle

Technische Daten Schnittstelle

Relaisausgang	Max. Spannungen	AC 250 V, DC 30 V
	Max. Ströme	AC 3 A, DC 3 A
	Max. Kontaktwiderstand	100 m Ohm bei DC 6 V / 1 A
	Kontaktart	SPST - NO
	Isolation IEC/EN 60065	AC 2000 V (50 - 60 Hz) 1 min
Signaleingänge mit Verpolungsschutz und Nullpunktkorrektur	Isolation IEC/EN 60747-5-2	AC 1414 V Peak
	Spannungseingang Uc bezogen auf GND iso	DC 0 - 10 V
	Max. Eingangsspannung	DC 12 V
	Nenn-Eingangswiderstand	7.9 kOhm
	Stromeingang Ic (2 - Leiter Technik)	DC 4…20 mA
	Max. Eingangsstrom	DC 22 mA
	Nenn-Eingangswiderstand	168 Ohm
Sollwertvorgabe e-Drive oder Schnittstelle	e-Drive	1 – 100 %
	Externe Schnittstelle	1 – 100 %

Technische Änderungen vorbehalten

Temperatur- / Luftmengen-Diagramm

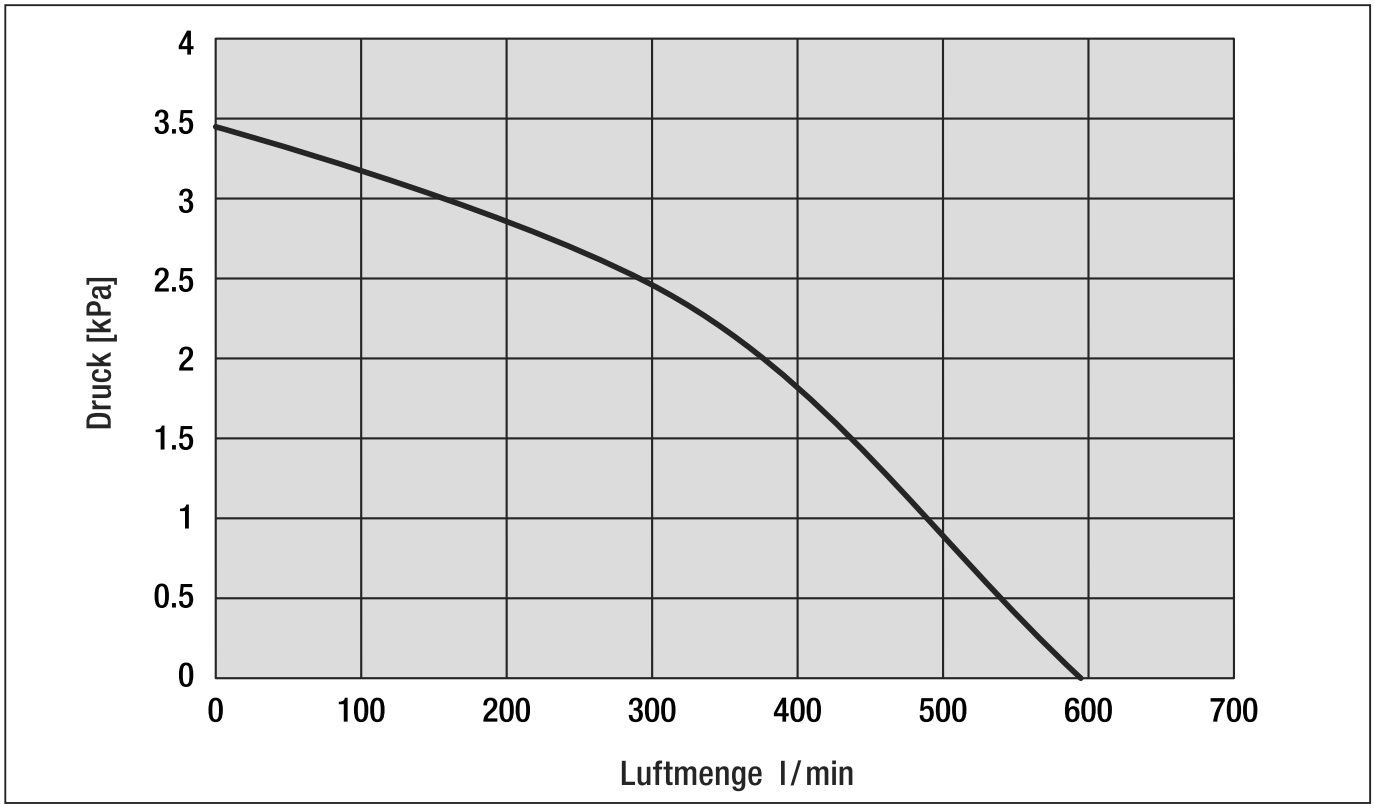

Schnittstelle / Ansteuerung

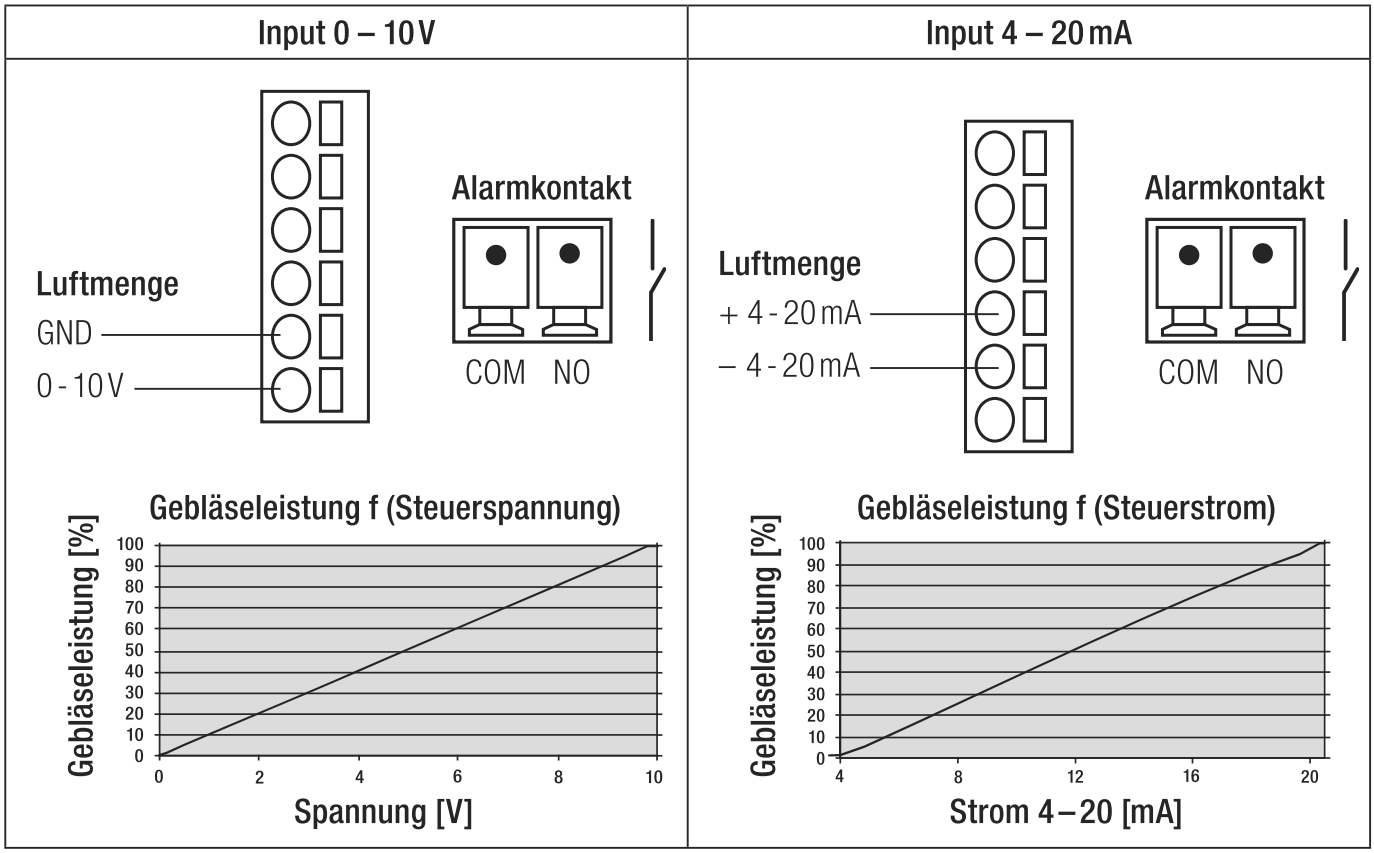

ACHTUNG:
Bei Verwendung als Einbaugerät muss im Netzanschluss eine geeignete Vorrichtung **zur allpoligen Trennung** vom Netz mit einem **Kontaktabstand von 3 mm** vorhanden sein.

Alarmkontakt: SPST–NO 250 VAC / 30 VDC, 3 A

Gerätebeschreibung

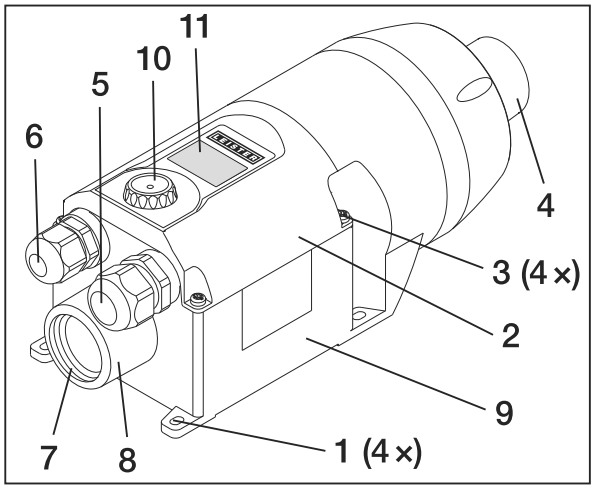

1 Montagelaschen
2 Abdeckung Anschlussgehäuse
3 Schrauben für Anschlussgehäuse
4 Ausblasöffnung / Schlauchanschluss ø 38 mm
5 Kabelverschraubung für Netzanschluss
6 Kabelverschraubung für Schnittstelle
7 Lufteinlassflansch mit Innengewinde G 1“
8 Anschluss ø 38 für Luftschlauch oder Edelstahlfilter
9 Anschlussgehäuse
10 e-Drive für Lufteinstellung
11 Display

Vorbereitung

- MONO aus der Verpackung entnehmen.
- Durch Lösen der **Schrauben (3)** die **Abdeckung Anschlussgehäuse (2)** öffnen.
- **Kabelverschraubung für Netzanschluss (5)** lösen.
- Bei Bedarf die **Kabelverschraubung für Schnittstelle (6)** lösen.

Einbau

- Gerät darf nur von ausgebildeten Fachleuten eingebaut werden.
- Der Einbau muss gewährleisten, dass
  – nur kalte Luft zugeführt wird.
- Bei staubhaltiger Luft Leister Edelstahlfilter am Gebläse-Ansaugstutzen verwenden. Bei besonders kritischen Stäuben (z.B. Metall-, elektrisch leitenden oder feuchten Stäuben) müssen spezielle Filter verwendet werden, um Kurzschlüsse im Gerät zu vermeiden.
- MONO vor mechanischen Vibrationen und Erschütterungen schützen.
- MONO mit vier Schrauben Ø M4 an den **Montagelaschen (1)** befestigen.
- Einbaumasse siehe Seite 3 (Size)

Anschluss

- Der MONO muss durch Fachpersonen angeschlossen werden.
- Im Netzanschluss muss eine geeignete Vorrichtung zur allpoligen Trennung vom Netz vorhanden sein!
- Das Gerät muss gemäss dem Anschlussschema und der Klemmanordnung auf Seite 4, (Wiring Diagram) der Bedienungsanleitung angeschlossen werden:
  – Verdrahtung im **Anschlussgehäuse (9)** vornehmen.
- **Kabelverschraubung für Netzanschluss (5)** und **Kabelverschraubung für Schnittstelle (6)** anziehen.
- **Abdeckung Anschlussgehäuse (2)** mit den **Schrauben (3)** montieren.
- Luftschlauch an **Ausblasöffnung (4)** mit Schlauchbride montieren. Möglichst kurze Schläuche verwenden, um Luftmengenverluste zu vermeiden.
- MONO an das elektrische Netz anschliessen.
- Netz einschalten.

Displaybeschreibung

Symbole		Symbole	
	Unterspannung		Leister Service-Stelle kontaktieren
	Spannungsmessung		Gebläse aktiv
	Indikatorfeld zur Darstellung von Einheiten oder Informationen für das Servicemenü		
8888	Wertefeld zur Darstellung der Soll- und Istwerte. Dabei handelt es sich um eine vierstellige Segmentanzeige ohne Dezimalpunkt		

Die Balkenanzeige symbolisiert in 5 Stufen die Gebläsedrehzahl. Gleichzeitig erscheint die Anzeige in % (1 P – 100 P)	
Gebläsedrehzahl 100 % max.	Gebläsedrehzahl 1 % min.

Bedienung

Netz einschalten → **Standby - Modus**

e-Drive
3 Sekunden drücken

Luftmenge erhöhen in %
e-Drive nach rechts drehen

100 P

Luftmenge reduzieren in %
e-Drive nach links drehen

1 P

Balkenanzeige blinkt solange Wert eingestellt wird.

e-Drive 5 Sekunden drücken

Zurück in Standby Modus

Die zuletzt eingestellten Werte werden gespeichert.

Konfiguration Set-up-Menü

e-Drive	Funktion	e-Drive	Funktion
	1× kurz drücken = aktivieren		nach rechts drehen
	3 Sekunden drücken = bestätigen		nach links drehen

Hinweis:
Wird e-Drive 1× kurz gedrückt ohne zu bestätigen, werden die Werte nicht gespeichert.

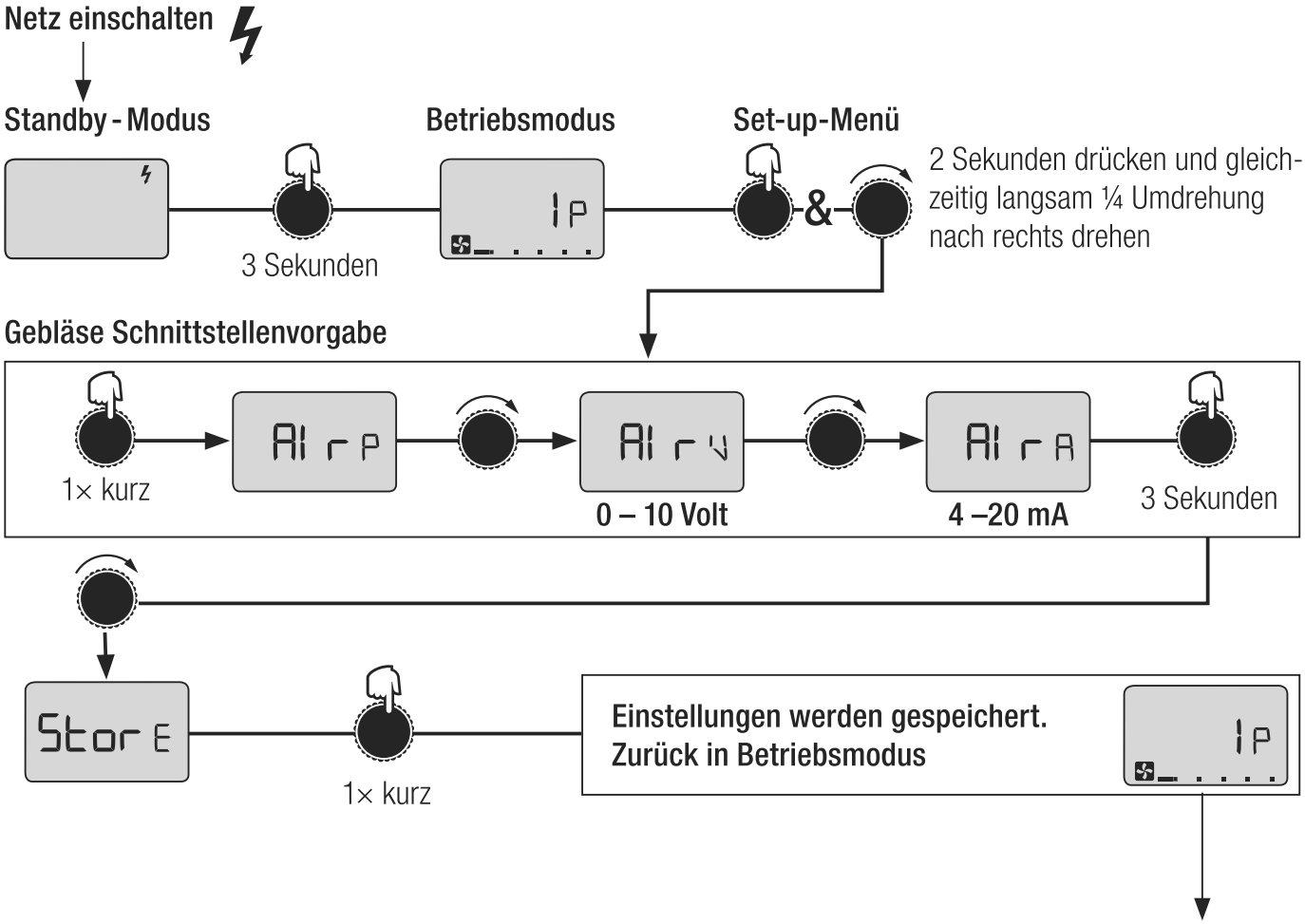

Anzeige	Beschreibung
AI rP	Gebläse e-Drive
AI rV	Gebläse Schnittstellenvorgabe 0 – 10 V
AI rA	Gebläse Schnittstellenvorgabe 4 – 20 mA
StorE	Speichern

e-Drive 5 Sekunden drücken

Zurück in Standby Modus

Schulung

Leister Technologies AG sowie deren autorisierte Service-Stellen bieten kostenlose Kurse im Bereich der Anwendungen an. Informationen unter www.leister.com

3D Zeichnungen

3D-Zeichnungen sind bei ihrer Service-Stelle oder auf www.leister.com erhältlich.

Zubehör

- Es darf nur Leister-Zubehör verwendet werden.
- Leister bietet ein grosses Sortiment an Zubehör, z.B.
  Artikel Nr. 107.287 Schlauchbride
  Artikel Nr. 107.286 Luftschlauch ø 38 mm aus PVC
  Artikel Nr. 107.354 Edelstahlfilter, aufschiebbar auf Ansaugstutzen
- Zubehör unter www.leister.com

Error

- Erscheint auf dem Display eine Error-Meldung, muss die Leister Service-Stelle kontaktiert werden.
  Die Anzeige besteht aus «E und Nummer»

Service und Reparatur

- Reparaturen sind ausschliesslich von autorisierten Leister Service-Stellen ausführen zu lassen. Diese gewährleisten innert nützlicher Frist einen fachgerechten und zuverlässigen Reparatur-Service mit Original-Ersatzteilen gemäss Schaltplänen und Ersatzteillisten.

Gewährleistung

- Für dieses Gerät gelten die vom direkten Vertriebspartner/Verkäufer gewährten Garantie- oder Gewährleistungsrechte ab Kaufdatum. Bei einem Garantie- oder Gewährleistungsanspruch (Nachweis durch Rechnung oder Lieferschein) werden Herstellungs- oder Verarbeitungsfehler vom Vertriebspartner durch Ersatzlieferung oder Reparatur beseitigt. Heizelemente sind von der Gewährleistung oder Garantie ausgeschlossen.
- Weitere Garantie- oder Gewährleistungsansprüche werden im Rahmen des zwingenden Rechts ausgeschlossen.
- Schäden, die auf natürliche Abnutzung, Überlastung oder unsachgemässe Behandlung zurückzuführen sind, werden von der Gewährleistung ausgeschlossen.
- Keine Garantie- oder Gewährleistungsansprüche bestehen bei Geräten, die vom Käufer umgebaut oder verändert wurden.

© Copyright by Leister

Your authorised Service Centre is:

Leister Technologies Deutschland GmbH
Rohrstr. 16, D-58093 Hagen
Tel. +49-(0)2331-95940, Fax +49-(0)2331-959444
info.de@leister.com - **www.leister.com**

Leister Technologies AG
Galileo-Strasse 10
CH-6056 Kaegiswil/Switzerland
Tel. +41 41 662 74 74
Fax +41 41 662 74 16
www.leister.com
sales@leister.com

BA MONO SYSTEM
Art. 150.173/02.2014/10.2014